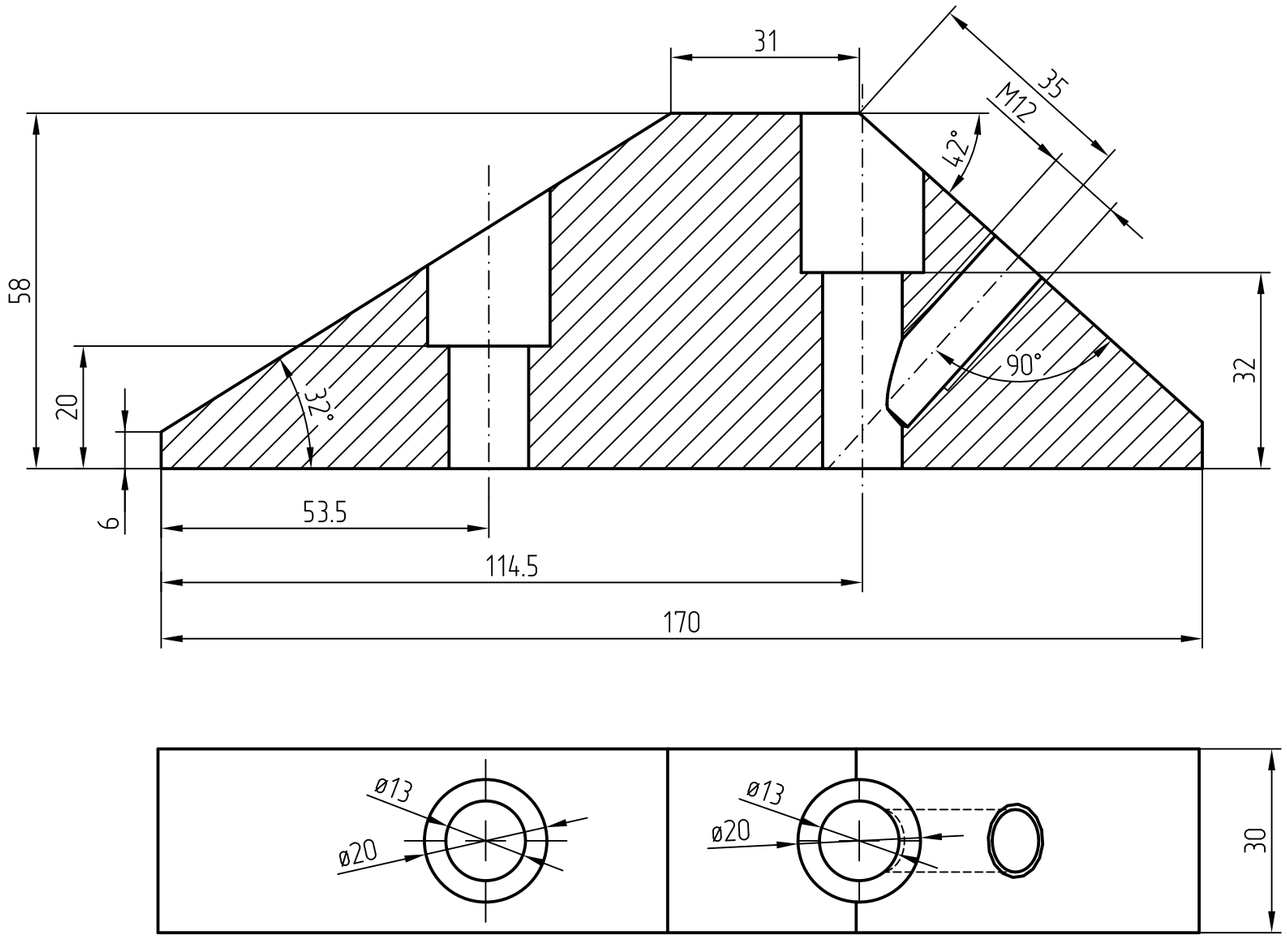

Materiał: Stal

Podziałka 1:1	Masa 1 kompletu w kg	Format A3	
Konstr.	10/16	Antkowiak	
Zatw.	10/16	Dowhan	

BeMarTech

10088803

Arkusz

Zastępuje rys.